ФАРКОП "LEADER" H205-A
Схема сборки

Поз.	НАИМЕНОВАНИЕ	К-во
1	Балка ТСУ	1
2	Кронштейн левый	2
3	Кронштейн правый	2
4	Подрозетник тип А	1
5	Шар SH20A	1
6	Болт М10х1.25х40	5
7	Болт М12х40	6
8	Болт М12х1.25х45	2
9	Болт М12х70	2
10	Гайка М12(с.контр.)	8
11	Гровер d 10	5
12	Гровер d 12	2
13	Шайба d 10	5
14	Шайба d 12	11

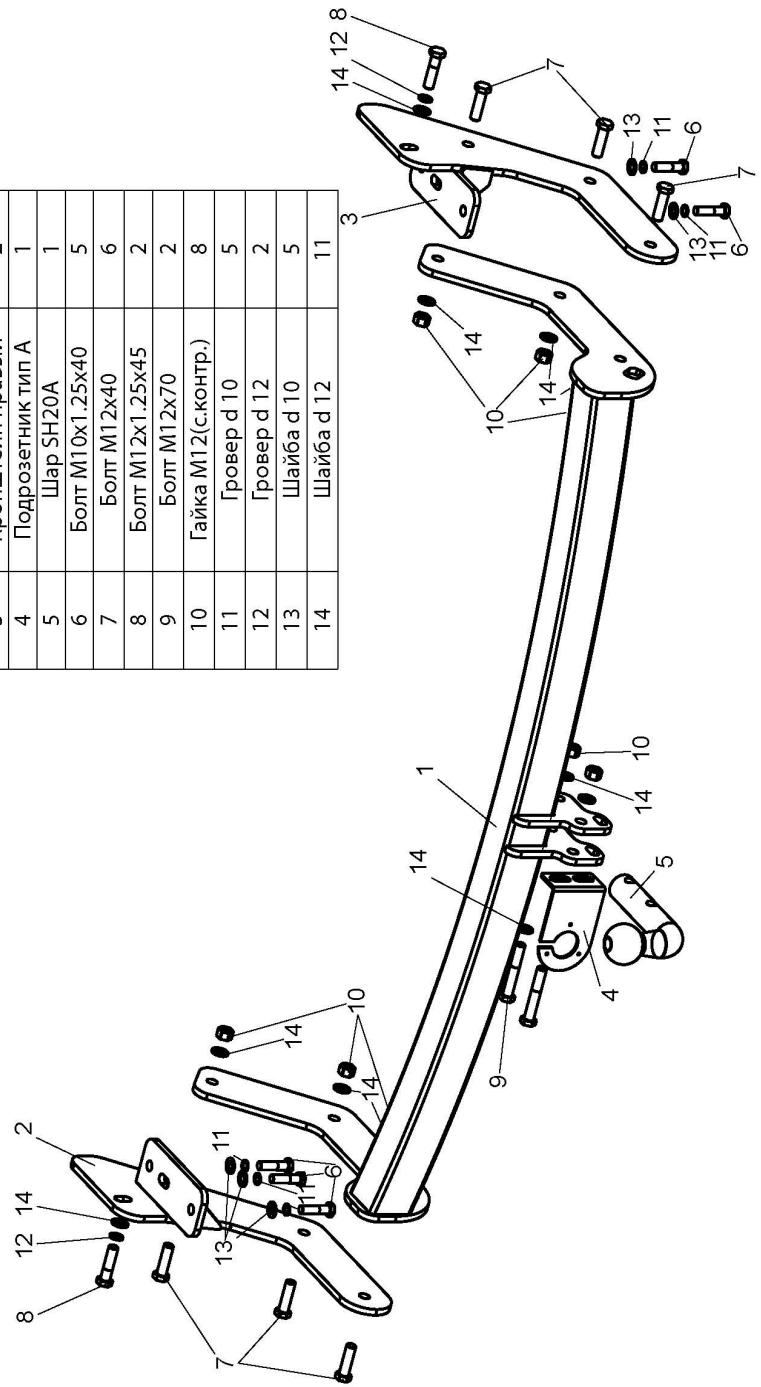

(H205-A) HYUNDAI SANTA FE CLASSIC (TAGAZ)	Артикул	D(кН)	S(кг)	T(кг)	C(кг)
	H205-A	**8,8**	**75**	**2240**	**1500**

D = g* TC/T+C *(горизонтальная сила, действующая между тягачом и прицепом)*
S — *статическая вертикальная нагрузка на шар ТСУ*
T — *технически допустимая масса тягача*

C — *масса, передаваемая на грунт осью или осями прицепа с центрально расположенной осью, когда он сцеплен с тягачом и загружен до технически допустимой максимальной массы*

Тягово-сцепное устройство (H205-A) для **HYUNDAI SANTA FE CLASSIC** предназначено для сцепки легкового автомобиля с буксируемым прицепом полной массой ***до 1500 кг***, скорость автопоезда *не должна превышать* ***80 км/час***.

Технические характеристики ТСУ соответствуют **ГОСТ Р 41.55-2005** (Правила ЕЭК ООН №55) «Единообразные предписания, касающиеся механических сцепных устройств. Состав транспортных средств».

Изготовитель постоянно совершенствует ТСУ, поэтому *некоторые конструктивные изменения могут быть не отражены в настоящем издании.*

1. ТЕХНИЧЕСКИЕ ДАННЫЕ

Тип соединения: *шаровой* Диаметр сцепного шара: *50 мм* *Масса комплекта ТСУ: 22,1 кг*

2. КОМПЛЕКТ ПОСТАВКИ

ТСУ (H205-A)
для HYUNDAI SANTA FE CLASSIC.....*1 шт.*
Пакет комплектующих.....*1 шт.*
Пакет электропроводки .....*1 шт.*
Руководство по эксплуатации.....*1 шт.*

3. МОНТАЖ ТСУ

! Установка ТСУ должна осуществляться только в сервисных центрах, имеющих лицензию на данный вид работ. Перед установкой ТСУ внимательно ознакомьтесь с настоящей инструкцией. Предварительно очистите резьбовые соединения от краски (при необходимости).

Внимание : все болтовые соединения , при установке , изначально не затягивать !

- Перед тем, как произвести монтаж ТСУ, автомобиль необходимо установить на смотровой яме, отсоединить аккумуляторную батарею, затормозить автомобиль стояночным тормозом, под колеса положить упоры.
- Работу по монтажу должны производить два человека, соблюдая меры предосторожности.
- Демонтировать с автомобиля задние буксировочные узлы (в дальнейшем они не понадобятся).
- Установить боковые кронштейны ТСУ (2,3) на лонжероны, закрепив их болтами М10х40х1,25 (6) и М12х45х1,25 (8).
- Произвести монтаж балки ТСУ (1) к кронштейнам (2,3) , используя болты М12х40 (7).
- Установить на ТСУ съемный шар (5) и штепсельный разъем (ШР).
- Подсоединить жгут проводов от ШРа к электропроводке автомобиля ***согласно рис 1***.
- Подсоединить аккумуляторную батарею и проверить действие сигналов.

Рис. 1 (схема подключения электропроводки):

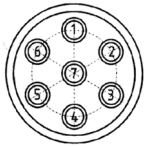

Контакт	1(L/1)	2(54/2G)	3(31/3)	4(R/4)	5(58R/5)	6(54/6)	7(58L/7)
Цвет провода на ТСУ	Желтый	Белый	Черный	Зеленый	Оранжевый	Красный	Синий
Назначение	Левый поворот	Задний противоту манный	Масса	Правый поворот	Освещение номера	Стоп-сигнал	Габарит